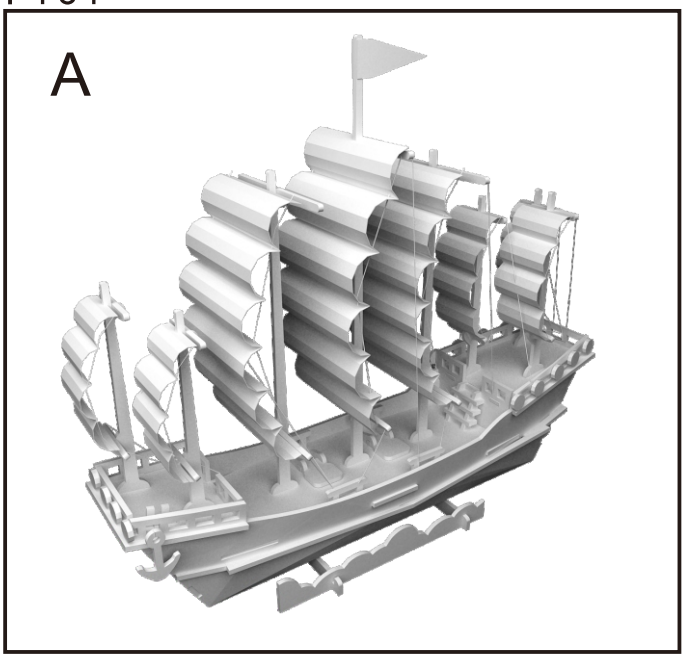
A

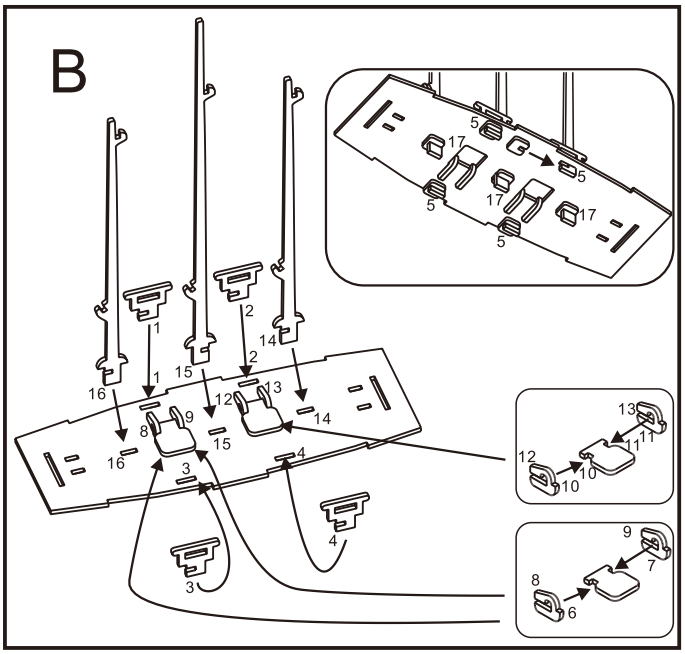
B
1
2
3
4
5
6
7
8
9
10
11
12
13
14
15
16
17

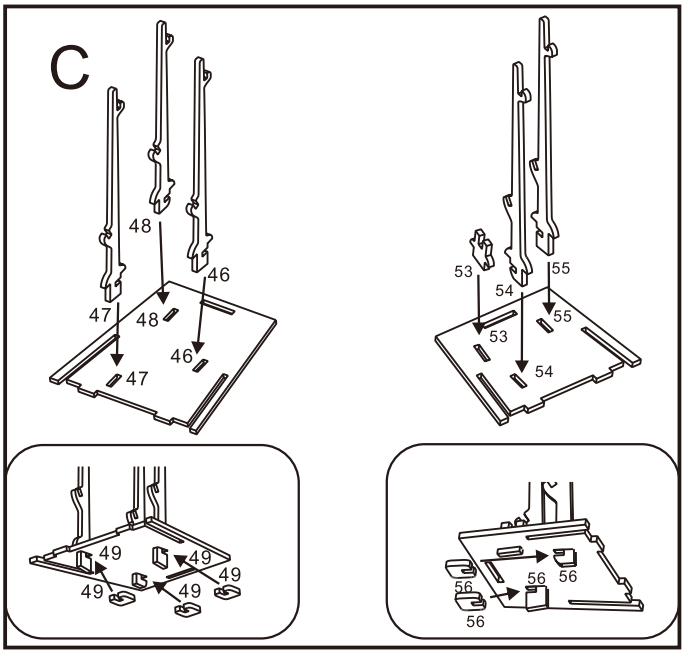
C
46
47
48
49
53
54
55
56

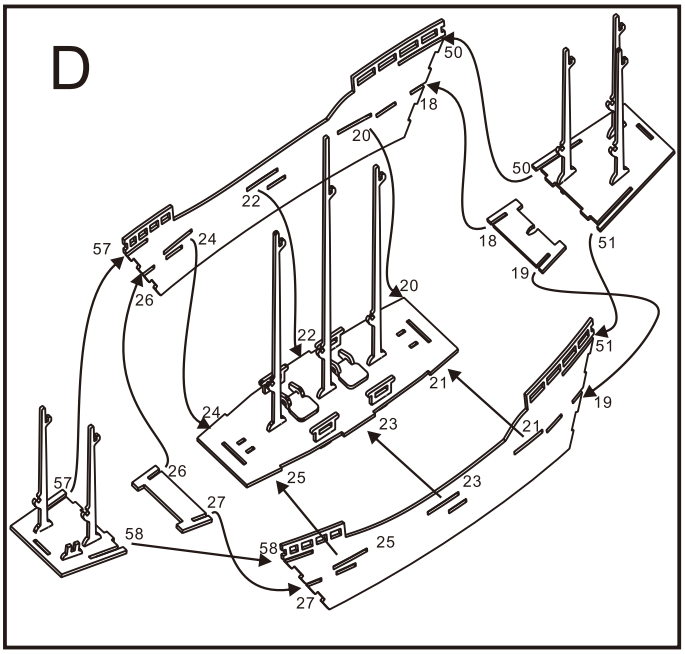
D
18
19
20
21
22
23
24
25
26
27
50
51
57
58

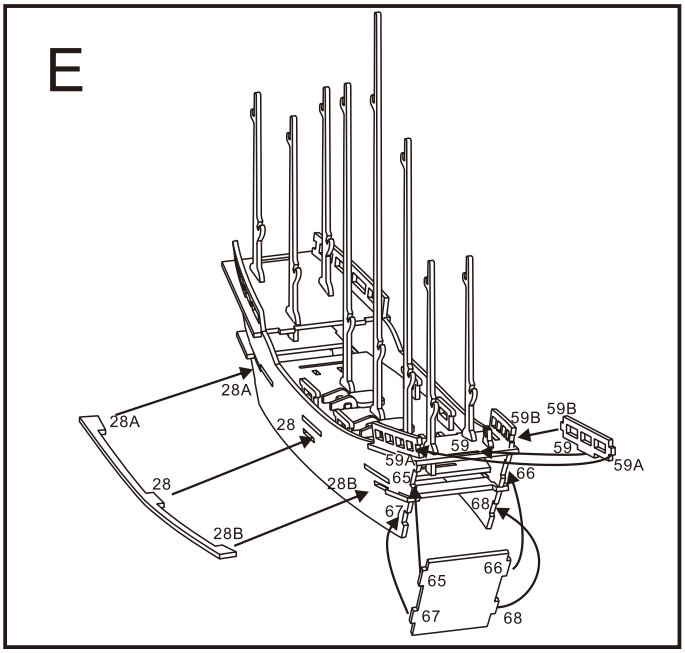
E
28
28A
28B
59
59A
59B
65
66
67
68

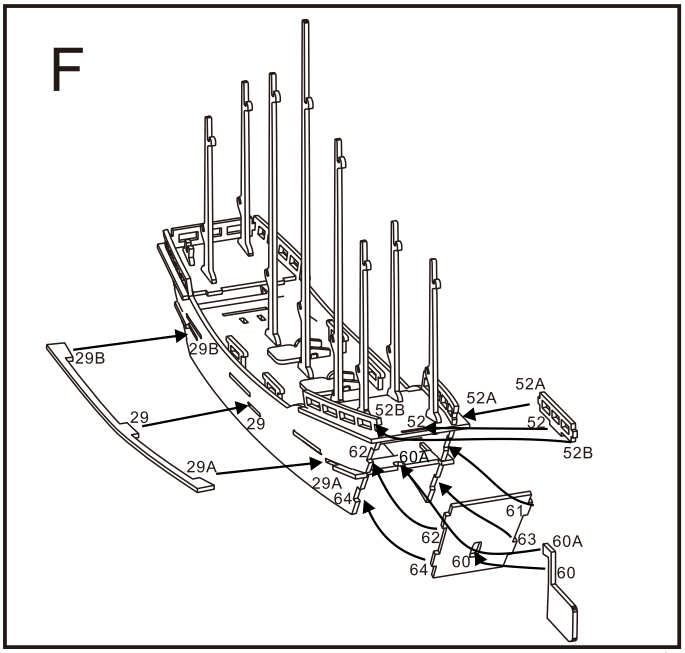
F
29
29A
29B
52
52A
52B
60
60A
61
62
63
64

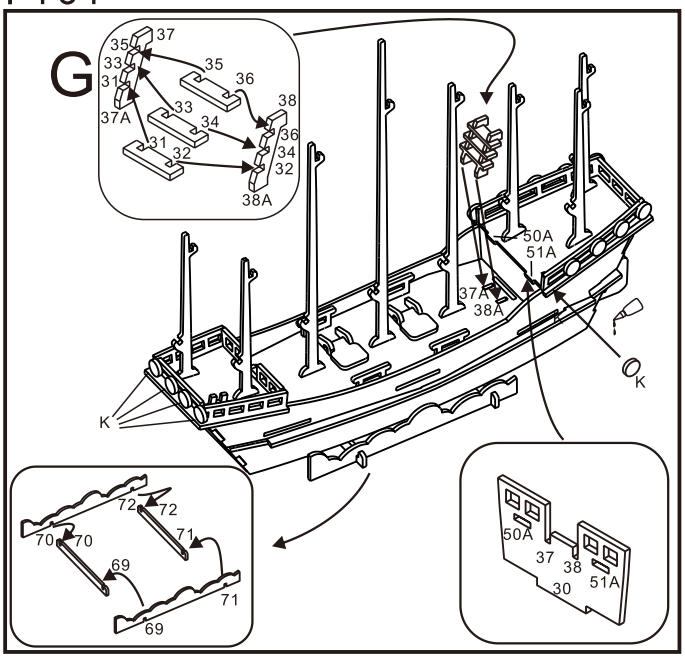
G
37
35
33
31
37A
35
36
38
33
34
36
31
32
34
32
38A
50A
51A
37A
38A
K
K
72
72
70
70
71
69
71
69
50A
37
38
51A
30

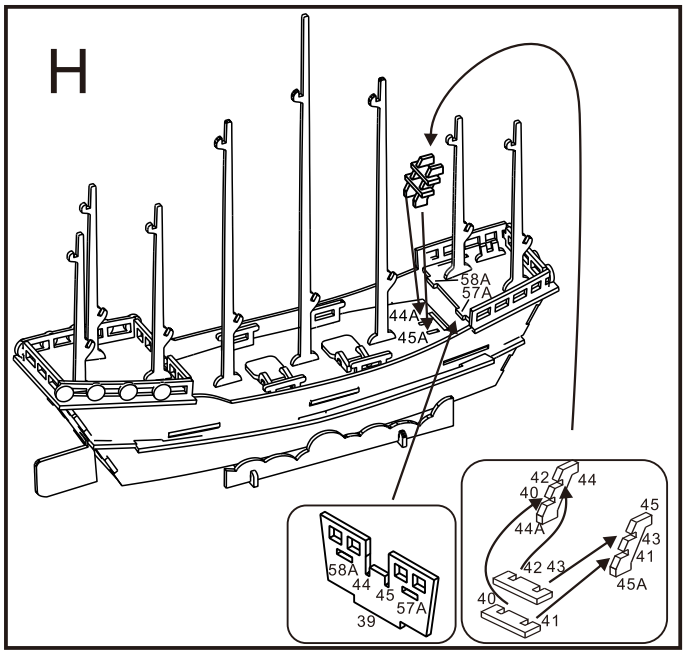
H
58A
57A
44A
45A
58A
44
45
57A
39
42
44
40
44A
45
43
41
42 43
45A
40
41

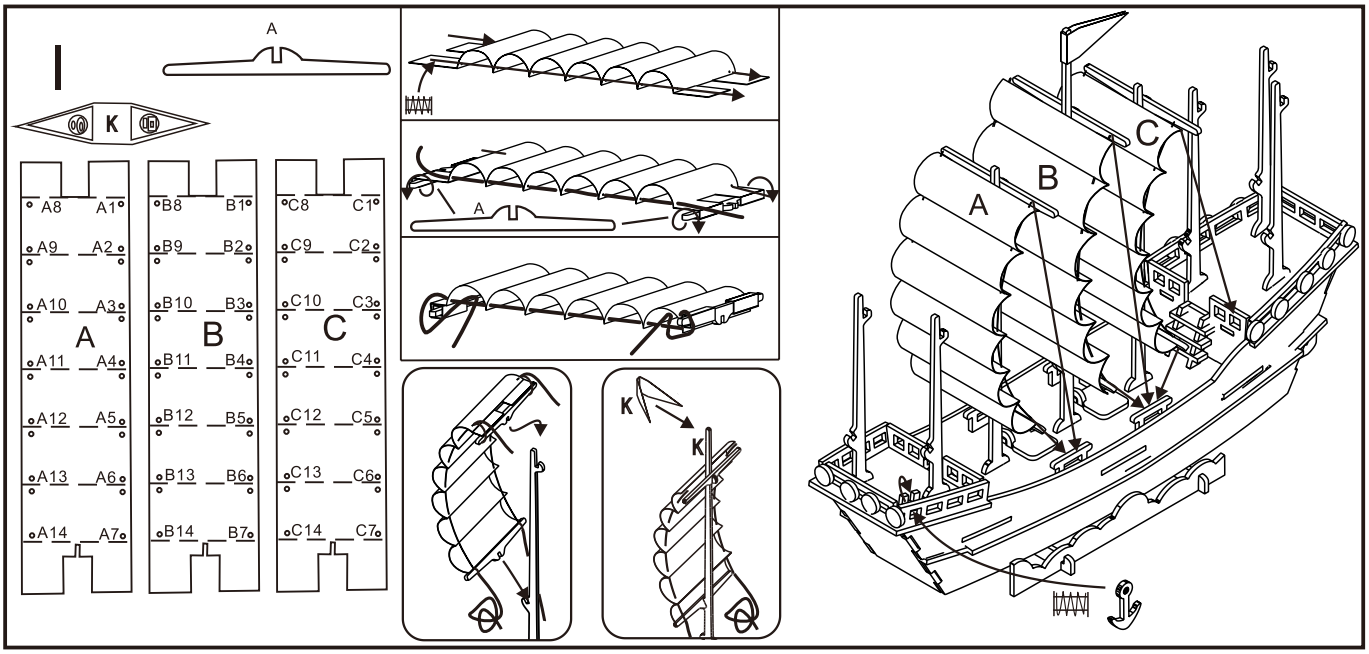
I
A
K
A8
A1
A9
A2
A10
A3
A11
A4
A12
A5
A13
A6
A14
A7
A
B8
B1
B9
B2
B10
B3
B11
B4
B12
B5
B13
B6
B14
B7
B
C8
C1
C9
C2
C10
C3
C11
C4
C12
C5
C13
C6
C14
C7
C
A
K
K
A
B
C

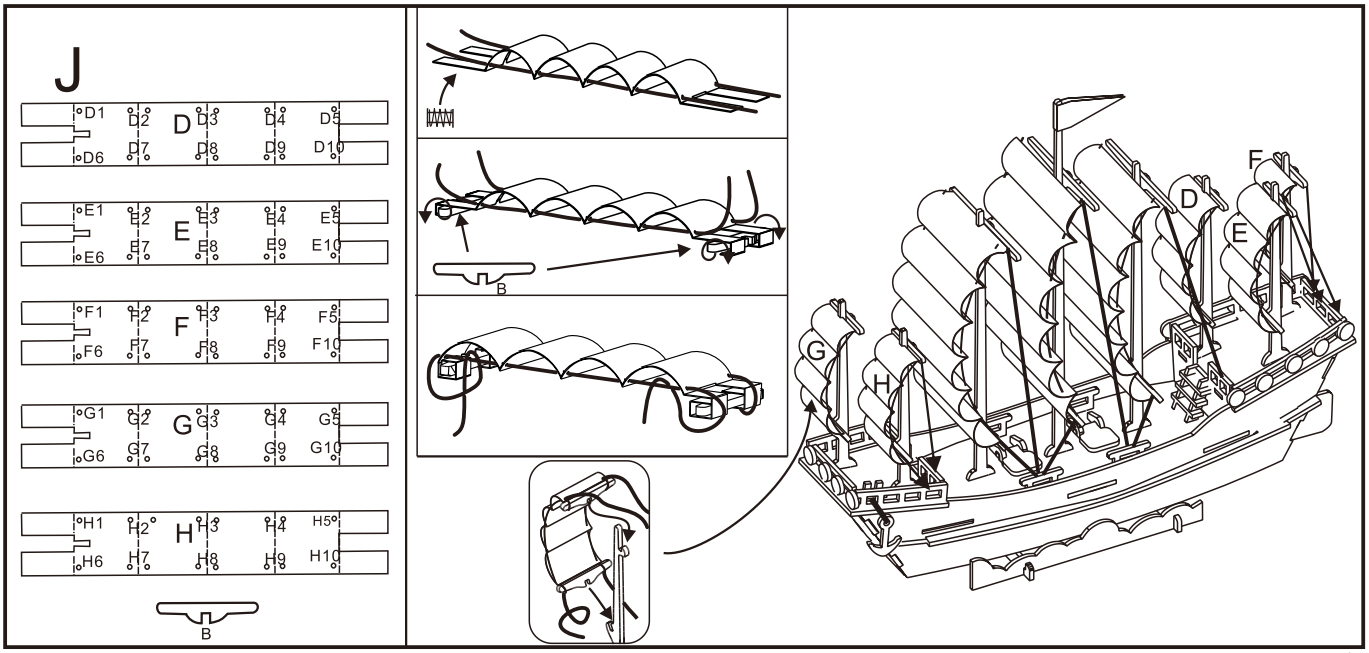
J
D1
D2
D3
D4
D5
D6
D7
D8
D9
D10
D
E1
E2
E3
E4
E5
E6
E7
E8
E9
E10
E
F1
F2
F3
F4
F5
F6
F7
F8
F9
F10
F
G1
G2
G3
G4
G5
G6
G7
G8
G9
G10
G
H1
H2
H3
H4
H5
H6
H7
H8
H9
H10
H
B
B
F
D
E
G
H