P123

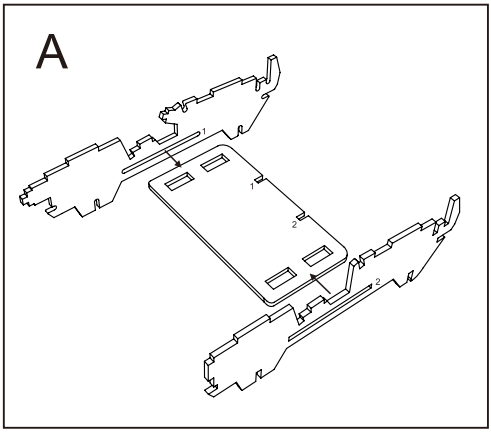
A
1
1
2
2

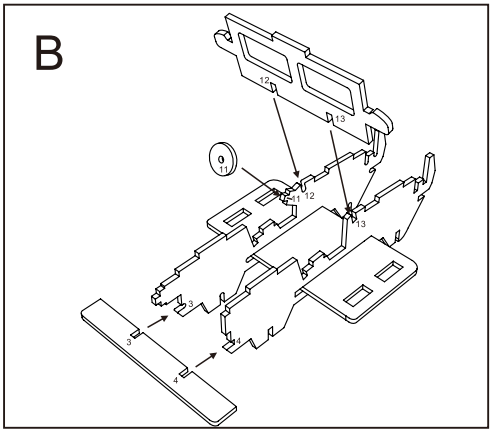
B
12
13
11
11
12
13
3
3
4
4

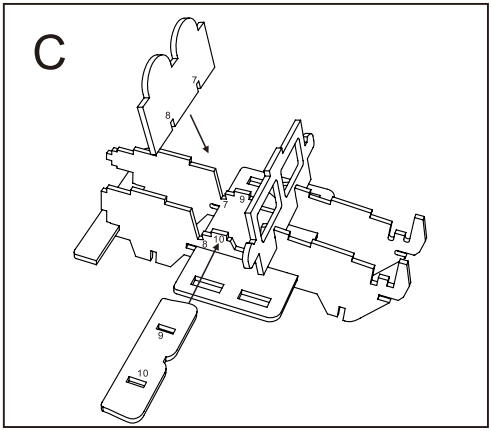
C
7
8
9
10
9
10

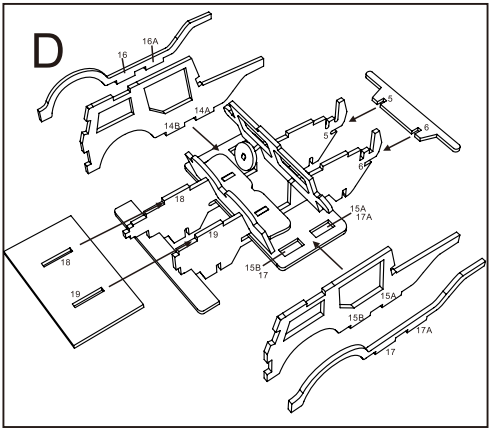
D
16
16A
14A
14B
5
6
5
6
18
19
18
19
15A
17A
15B
17
15A
15B
17A
17

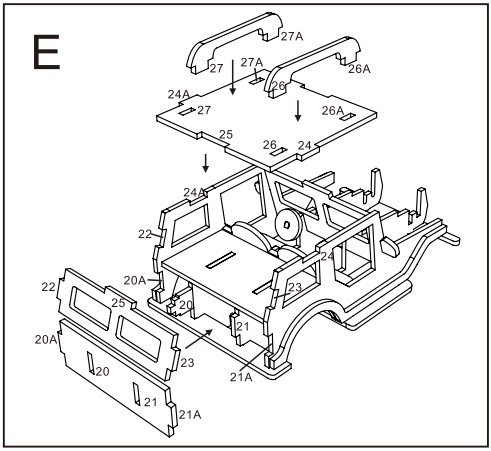
E
27A
27
27A
26A
26
24A
27
26A
25
26
24
24A
22
22
25
20A
20
23
21
20A
20
23
21A
21
21A

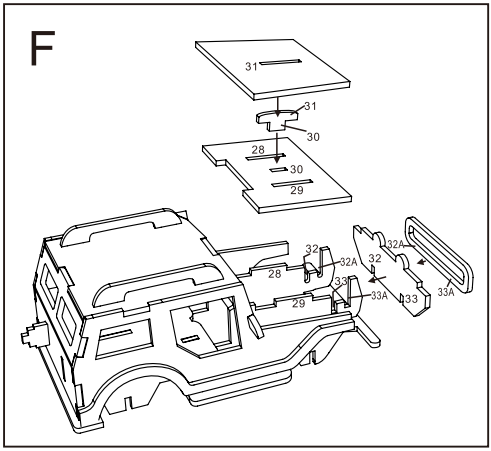
F
31
31
30
28
30
29
32
32A
32
32A
28
33
33A
29
33
33A

P123

G

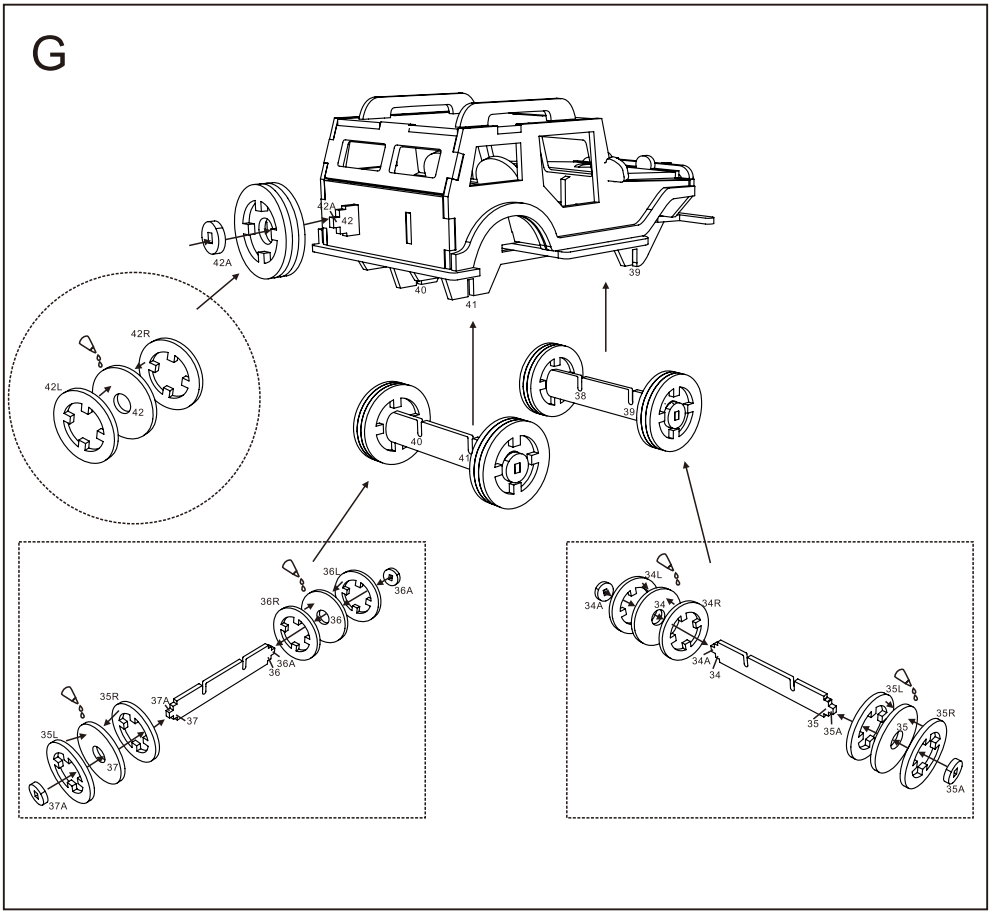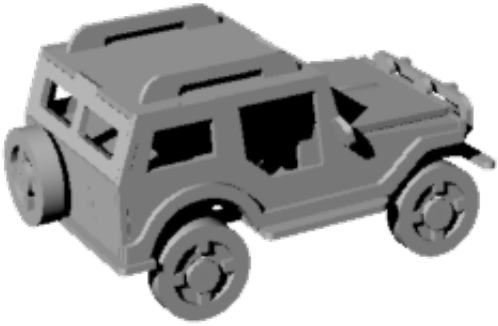
42A
42A
42
40
41
39
42R
42L
42
40
41
38
39
36L
36A
36R
36
36A
36
35R
37A
37
35L
37
37A
34L
34A
34
34R
34A
34
35L
35R
35
35A
35
35A