P015

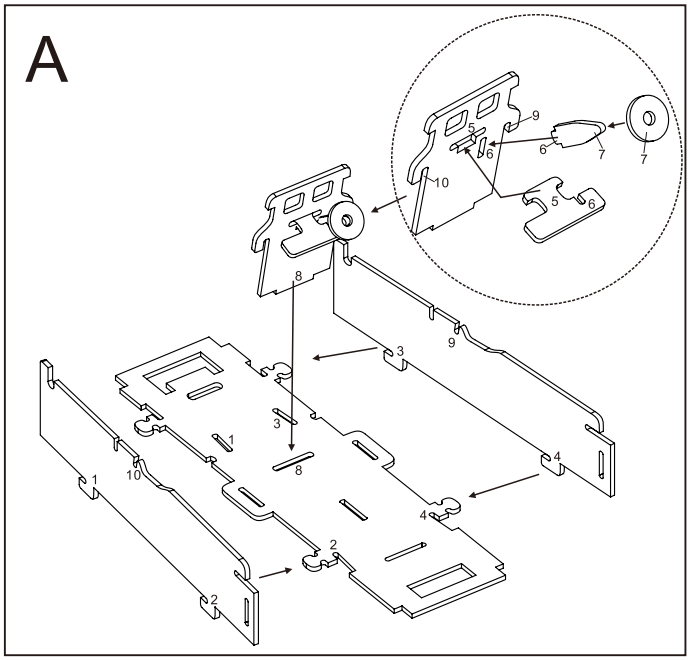
A
1
2
2
3
3
4
4
5
5
6
6
7
7
8
8
9
9
10
10

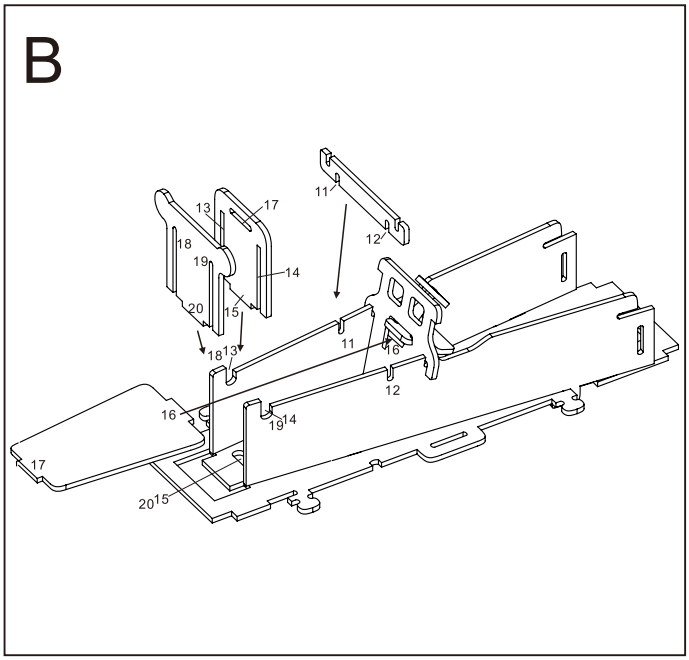
B
11
11
12
12
13
13
14
14
15
15
16
16
17
17
18
18
19
19
20
20

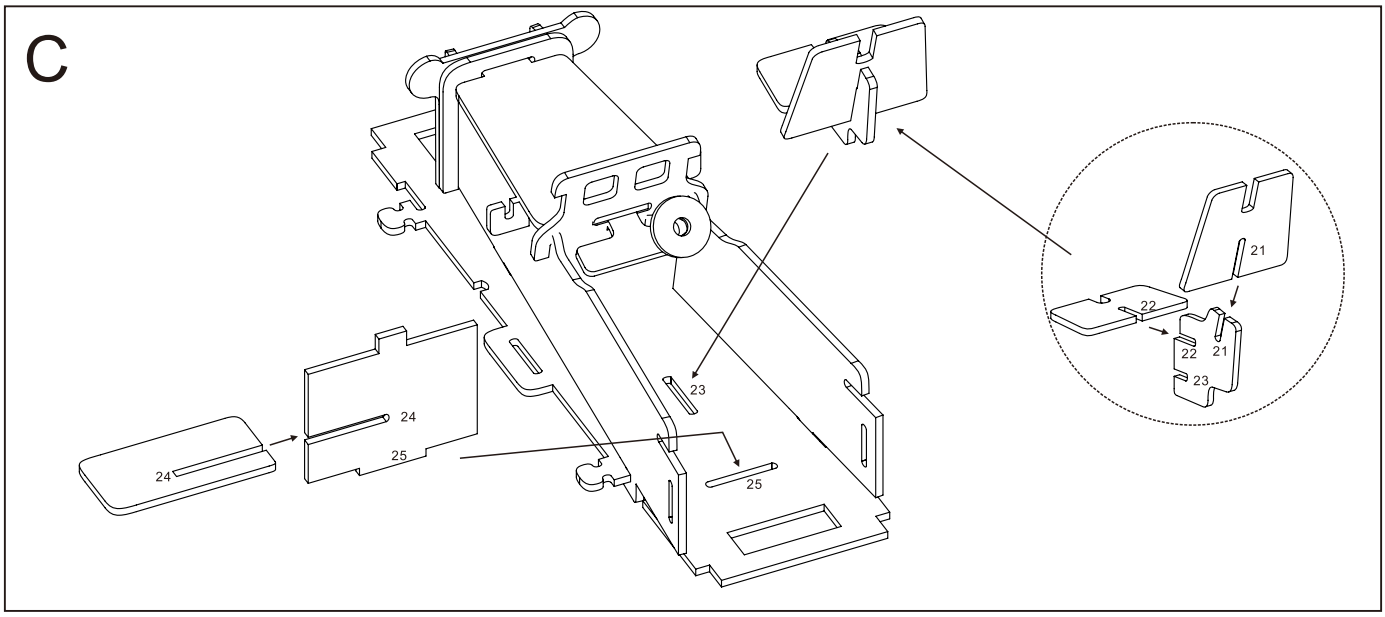
C
21
21
22
22
23
23
24
24
25
25

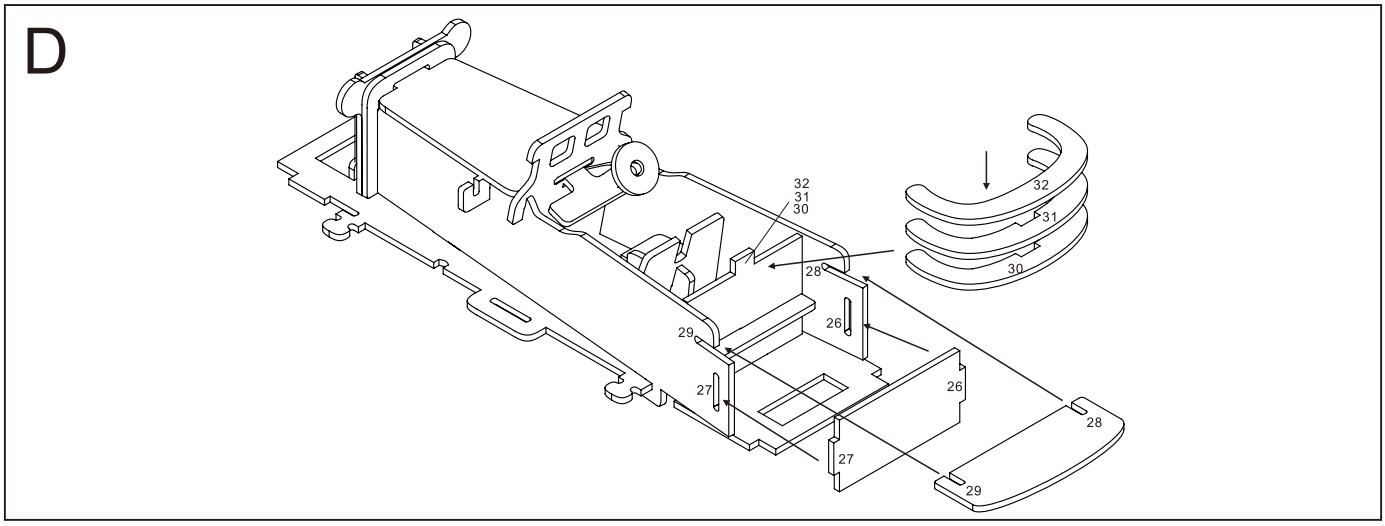
D
26
26
27
27
28
28
29
29
30
30
31
31
32
32

P015

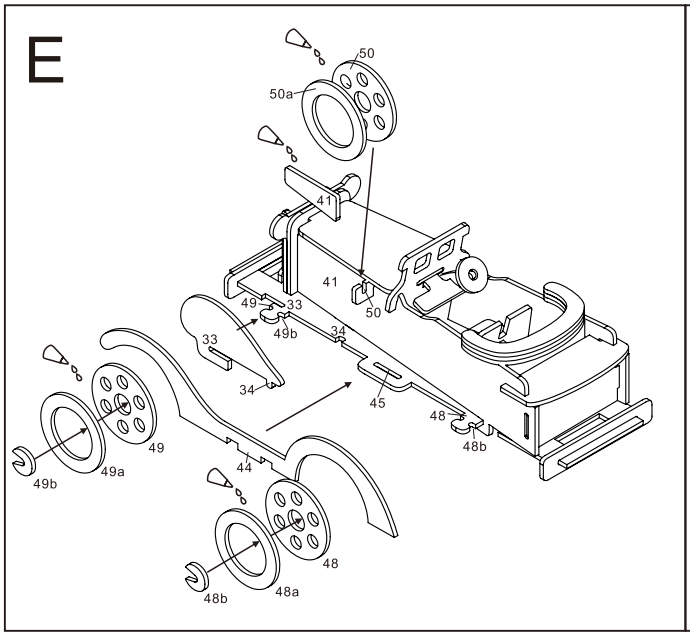
E
50
50a
41
41
50
49
33
49b
34
33
34
45
48
48b
49
49b
49a
44
48
48b
48a

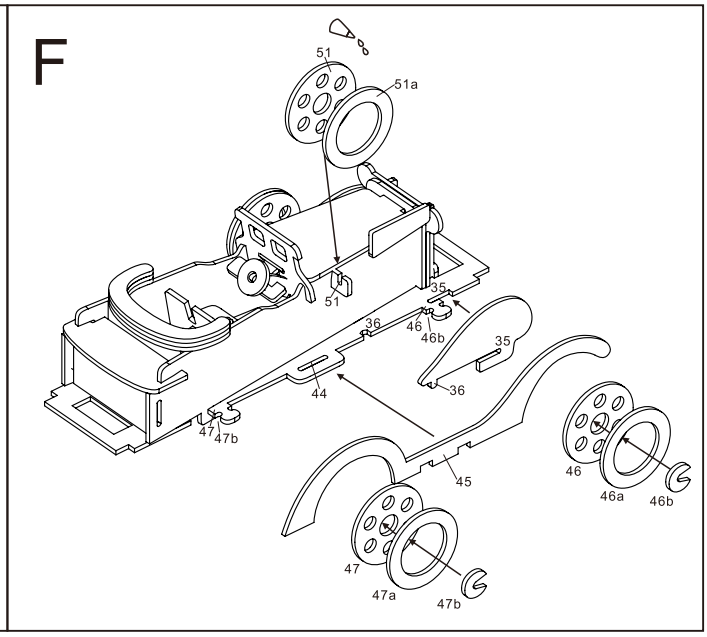
F
51
51a
51
35
36
46
46b
35
36
44
47
47b
45
46
46a
46b
47
47a
47b

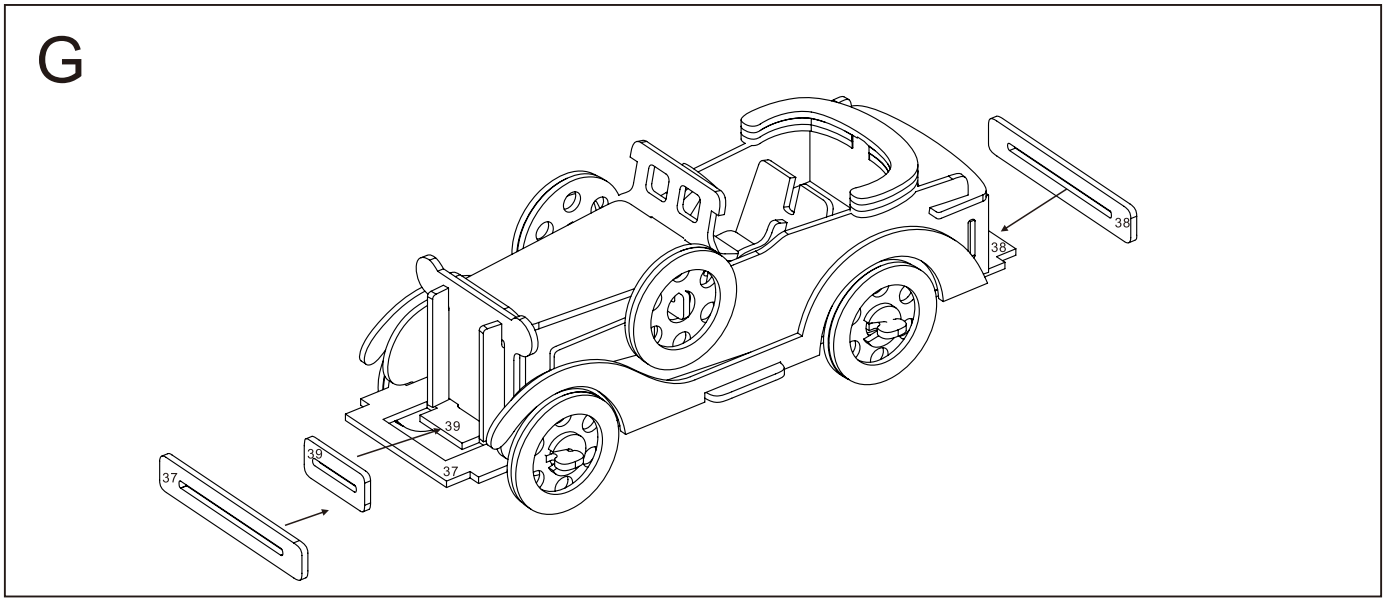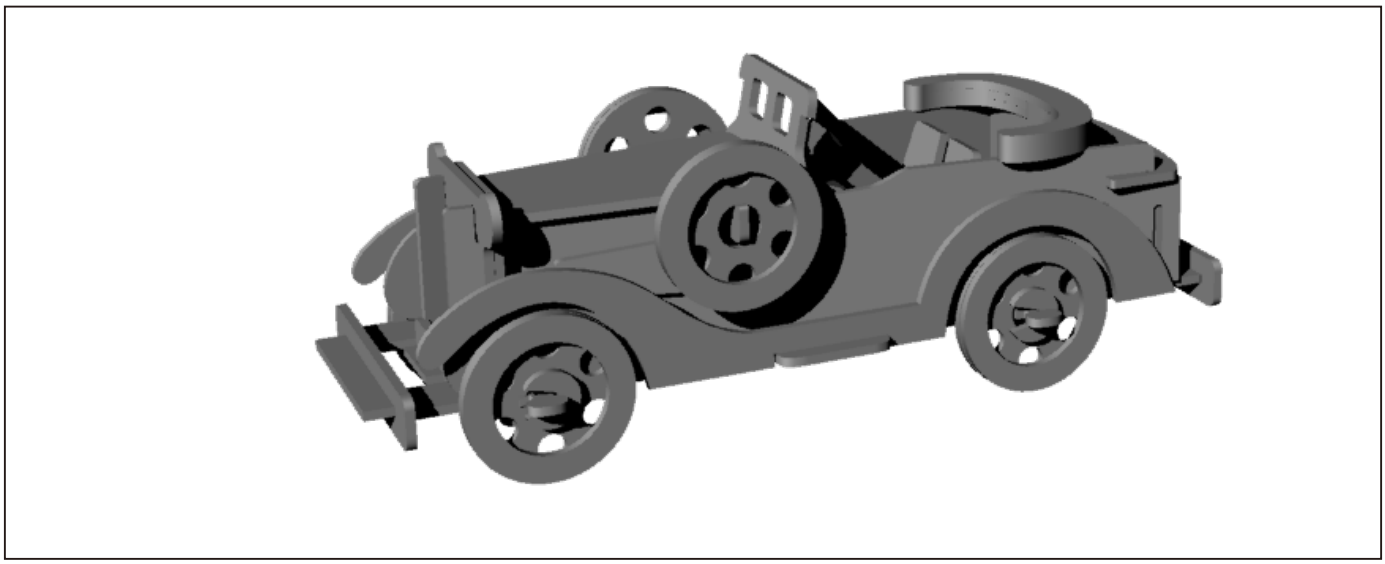
G
38
38
39
39
37
37